Technische fiche :

M 50-4

MANITOU
HANDLING YOUR WORLD

	Technische kenmerken		Metrisch
1.1	Fabrikant		Manitou
1.2	Naam model		M 50-4
1.3	Stroombron		Diesel
1.4	Type operator		Zittend
1.5	Max. capaciteit	Q	5000 kg
1.6	Lastzwaartepunt	c	600 mm
1.8	Laadafstand, midden van de aandrijfas tot vork	x	773 mm
1.9	Wielbasis (y)	y	2120 mm
	Gewicht		
	Standaard mastreferentie van de machine		FVD 37
2.1	Eigen gewicht		8325 kg
2.2	Voorasbelasting (belast) / Achterasbelasting (belast)		11520 kg / 1805 kg
2.3	Gewicht vooras onbelast / achteras onbelast		3285 kg / 5040 kg
	Banden		
3.1	Uitrusting banden		Pneumatisch
3.2	Afmetingen voorwielen		18-22,5 MPT06
3.3	Afmetingen achterwielen		340/80 R18 XMCL
3.5	Aantal voorwielen / achterwielen		2 / 2
3.5.2	Aantal aandrijfwielen		4
3.6	Spoorbreedte vooraan	b10	1620 mm
3.7	Achterwielmeter	b11	1740 mm
	Afmetingen		
4.7	Hoogte van de beschermkooi (cabine)	h6	1500 mm
4.8	Hoogte van de stoel	h7	1400 mm
4.19	Totale lengte	l1	4948 mm
4.20	Lengte tot voorzijde van de vorken	l2	3748 mm
4.21	Totale breedte	b1	2080 mm
4.22	Vorkgedeelte x Breedte vorken x Lengte vorken	s / e / l	60 mm x 150 mm / 1200 mm
4.23	Vorkenbord volgens norm DIN 15173 A/B		4A
4.24	Breedte vorkenbord	b3	1670 mm
4.31	Bodemvrijheid onder de mast	m1	295 mm
4.32	Bodemvrijheid in het midden van de wielbasis	m2	380 mm
4.34	Gangpadbreedte voor pallet 800 x 1200 in lengte	Ast	6812 mm
4.35	Draaicirkel	Wa	4640 mm
	Prestatie		
5.1	Rijsnelheid (belast / onbelast)		10 km/h / 24 km/h
5.2	Hefsnelheid (belast / onbelast)		0.40 m/s / 0.40 m/s
5.3	Verlagingssnelheid belast / Verlagingssnelheid (onbelast)		0.40 m/s / 0.30 m/s
5.5	Trekkracht		1020 daN
5.10	Bedrijfsrem		Hydraulisch
	Type		Koppelomvormer
	Motor		
7.1	Merk / Motormodel / Motornorm		Perkins / 854F-E34T WF / Stage IIIB
7.2	Motorvermogen (pk / kW)		75 Hp/55 kW
7.3	Nominaal toerental		2200 rpm
7.4	Aantal cilinders		4
	Diverse		
8.2	Hydraulische werkdruk voor hulpstukken		230 bar
8.3	Oliedebiet voor toebehoren		97 l/min
8.4	Geluidsniveau aan het oor van de bestuurder volgens DIN 12 053		76 dB

M 50-4 - Tekening met afmetingen

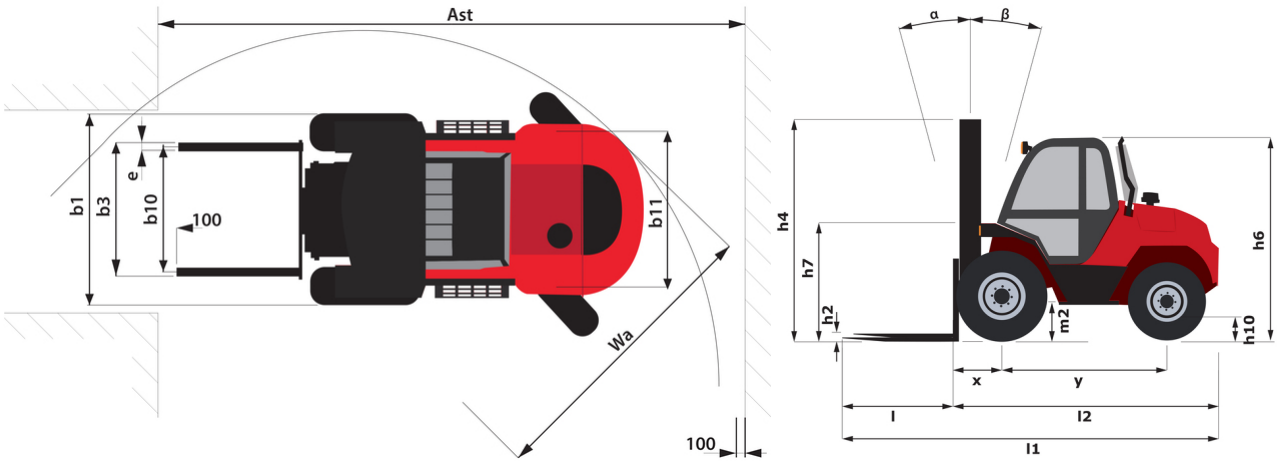

Kenmerken van de masten en restcapaciteiten

Volledige zichtbaarheid duplex (FVD)		FVD 30	FVD 33	FVD 35	FVD 37	FVD 40	FVD 45	FVD 50
α - Mast/vorkdrager kantelen, naar voren	°	15	15	15	15	15	15	15
β - Mast/vorkdrager kantelen, naar achteren	°	15	15	15	15	15	15	15
h1 - Hoogte mast verlaagd	mm	2560	2710	2810	2910	3060	3305	3560
h4 - Hoogte uitgeschoven mast	mm	4115	4415	4615	4815	5115	5615	6115
Resterend vermogen bij maximale hoogte	kg	5000	5000	5000	5000	5000	5000	4000
Restcapaciteit met geïntegreerde zijverschuiving (Industrieel laaddiagram)	kg	4700	4700	4700	4700	4700	4700	3600
Hoogte bij max. capaciteit	mm	2500	2500	2500	2500	2500	2500	2500

Vrije heffing triplex (FLT)		FLT 37	FLT 40	FLT 43	FLT 45	FLT 47	FLT 50	FLT 55	FLT 60
α - Mast/vorkdrager kantelen, naar voren	°	15	15	15	15	15	15	15	15
β - Mast/vorkdrager kantelen, naar achteren	°	15	15	15	15	15	15	15	15
h1 - Hoogte mast verlaagd	mm	2310	2410	2510	2585	2645	2760	2910	3085
h2 - Freelift	mm	1265	1365	1465	1540	1600	1715	1865	2040
h4 - Hoogte uitgeschoven mast	mm	4805	5105	5405	5605	5806	6105	6605	7105
Resterend vermogen bij maximale hoogte	kg	5000	5000	4700	4600	4300	4450	4600	4450
Restcapaciteit met geïntegreerde zijverschuiving (Industrieel laaddiagram)	kg	4500	4500	4000	3600	3500	2000	1800	
Restcapaciteit met gekoppelde zijverschuiving (Industrieel laaddiagram)	kg								900
Hoogte bij max. capaciteit	mm	2500	2500	2500	2500	2500	2500	2500	4000
Hoogte bij maximale capaciteit met aangehaakte zijschuiver	mm								4000

Hoofdkantoor
B.P. 249 - 430 rue de l'Aubinière
44150 Ancenis Cedex - Frankrijk
Tel.: 00 33 (0)2 40 09 10 11 - Fax: 00 33 (0)2 40 09 10 97
www.manitou.com

Deze brochure beschrijft versies en con guratie-opties voor Manitou-producten die met verschillende apparatuur kunnen worden uitgerust. De uitrusting die in deze brochure wordt beschreven, kan standaard, optioneel of niet leverbaar zijn, afhankelijk van de uitvoering. Manitou behoudt zich het recht voor om de weergegeven en beschreven speci caties op elk moment en zonder kennisgeving vooraf te wijzigen. De fabrikant is niet aansprakelijk voor de gegeven speci caties. Neem voor meer informatie contact op met uw Manitou-dealer. Niet-contractueel document. De productbeschrijvingen kunnen afwijken van de werkelijke producten. De lijst met speci caties is niet allesomvattend. De logo's en visuele identiteit van het bedrijf zijn eigendom van Manitou en mogen niet zonder toestemming worden gebruikt. Alle rechten voorbehouden. De foto's en diagrammen in deze brochure zijn uitsluitend bedoeld voor raadpleging en informatie.
MANITOU BF SA - Naamloze vennootschap met raad van bestuur - Aande- lenkapitaal: 39.668.399 euro - 857 802 508 RCS Nantes